medifa
the medical factory

medifa 2000

Tables
multifonction

we care.

medifa 2000

medifa
the medical factory

- Design moderne et ergonomique
- Liberté des pieds grâce à la construction spéciale du pied en Y
- Possibilités optimales de nettoyage et de désinfection
- Concept de commande au pied convivial pour l'utilisateur
- Partie tête reglable electriquement de serie
- Moteurs avec fonction de sécurité pour la protection contre anti-pincement et anti écrasement
- Colonnes d'élévation réglables individuellement ou en parallèle
- Réglage possible en proclive / en déclive
- Hauteur variable adaptée pour les personnes âgées et/ou handicapées
- Multiples choix de couleur

Fonctionnalité et Design

medifa
the medical factory

Altura regulable de
580 a 980 mm

Réglages en proclive / en déclive
de -22° à +22°

Réglage appui-tête de
-27° à +40°

Réglage dossier de
0° à +46°

Modèles

Table multifonction

112802

- Réglage électrique réalisé par commande au pied facile à utiliser
- Réglage électrique de la hauteur de 580 à 980 mm
- Réglage électrique de l'inclinaison de l'appui-tête (+ 40° / - 27°)
- Réglage électrique en proclive / en déclive (+22° / -22°)
- Châssis en blanc (RAL 9010)
- Épaisseur du matelas: 70 mm
- Charge admissible jusqu'à 225 kg
- Surface divan: 1960 x 650 mm
- Encombrement: 1750 x 620 mm
- Raccordement au réseau: 230 V / 50-60 Hz

Accessoires représentés:

85200
Rails latéraux

83201
Appui-tête avec fente nasale, avec coussin amovible

Table multifonction

112805

- Réglage électrique réalisé par commande au pied facile à utiliser
- Réglage électrique de la hauteur de 580 à 980 mm
- Réglage électrique de l'inclinaison de l'appui-tête (+ 40° / - 27°)
- Réglage électrique en proclive / en déclive (+22° / -22°)
- Réglage dossier de 0° à +46°
- Châssis en blanc (RAL 9010)
- Épaisseur du matelas: 70 mm
- Charge admissible jusqu'à 225 kg
- Surface divan: 1960 x 650 mm
- Encombrement: 1750 x 620 mm
- Raccordement au réseau: 230 V / 50-60 Hz

Accessoires représentés:

112898
Mobile

85200
Rails latéraux

81700
Appui-jambes de Goepel Classic, paire

81710
Revêtement de la coquille d'appui-jambes en cuir synthétique

1128530
Poignées, blanches

Modèles

	Plage de réglage	112802	112805
Réglage de la hauteur	580 - 980 mm	●	●
Réglage en proclive/déclive	-22° / +22°	●	●
Réglage appui-tête	-27° / +40°	●	●
Réglage dossier	0° / 46°		●
Mobilité		◆	◆
Charge admissible		225 Kg	225 Kg

● Électrique ◆ En option

Caractéristiques techniques

Classe MPG: I

Classe de protection: I

Type de protection: IP 44

Raccordement en 230 V

Confort et élégance

medifa
the medical factory

Matelas

- Forme ergonomique du matelas
- Bords et angles arrondis
- Revêtement en cuir synthétique haute qualité
- Fabrication sans couture
- Possibilités optimales de nettoyage et de désinfection
- Différents coloris disponibles sans supplément
- Avec fixation magnétique du coussin de tête

-50 Blanc	-56 Beige	-63 Citron	-67 Limonade	-75 Agave
-73 Abricot	-61 Cornaline	-65 Cerise	-53 Perle	-58 Stone
-55 Dauphin	-62 Bleu	-74 Atoll	-80 Royal	-81 Violette
-107 Gris graphite	-83 Noir	-96 Noir, antistatique		

Caractéristiques techniques

medifa
the medical factory

Modèles 112802

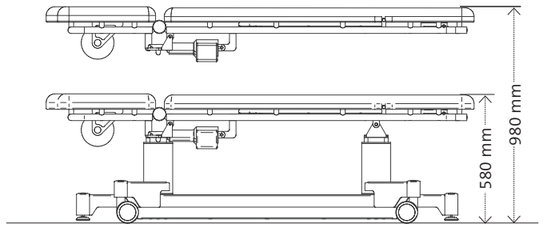

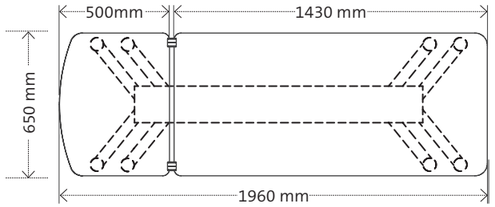

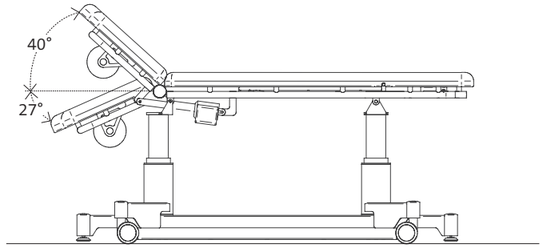

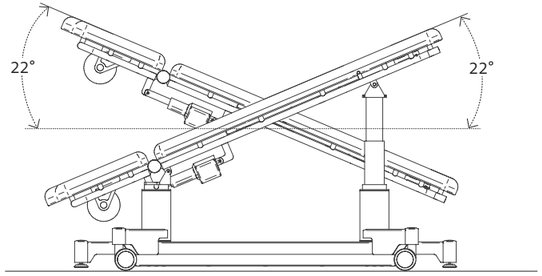

Modèles 112805

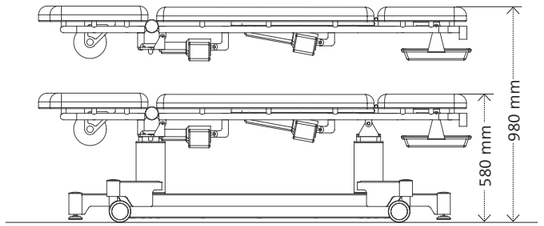

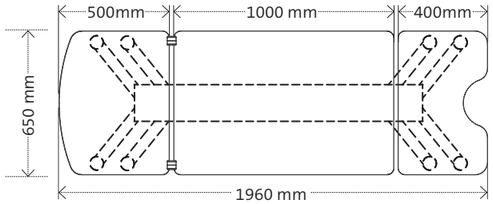

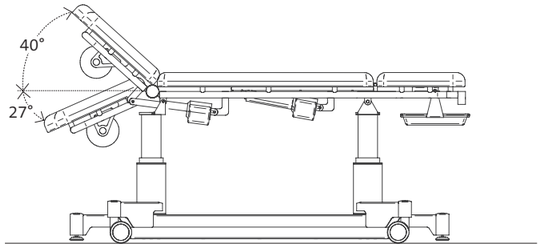

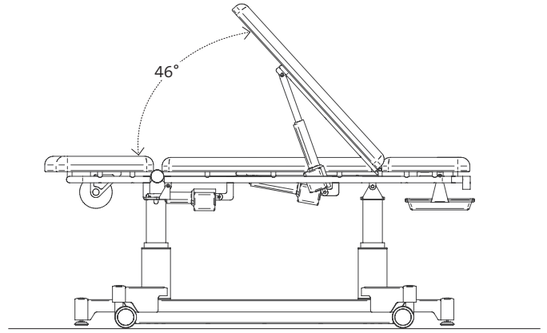

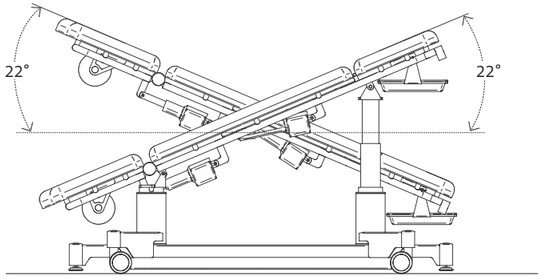

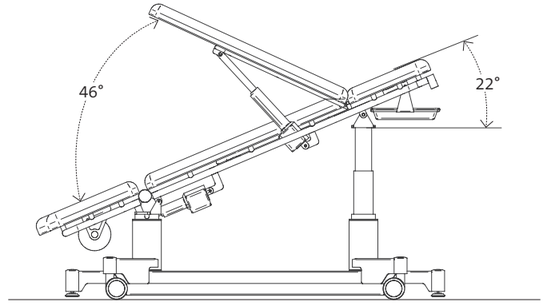

Accessoires

Réf. 28013
Traversin

Réf. 83201
Appui-tête avec fente nasale, avec coussin amovible

Réf. 81001
Support pour accrocher une tringle porte-rouleau de papier (en combinaison avec la réf. 81524)

Réf. 81524
Tringle porte-rouleau de papier, L = 650 mm

Réf. 81800
Potence à perfusion extensible, avec 4 crochets et collecteur de gouttes, avec étau

Réf. 85200
Rails latéraux pour monter des accessoires (paire) L = 600 mm

Réf. 112898
Mobile blanc (RAL 9010)

Réf. 1128530
Poignées blanches RAL 9010, paire

Réf. 28531
Revêtement des poignées en cuir synthétique dans la couleur du matelas, paire

Réf. 112899_P
Liaison équipotentielle au niveau du socle

Réf. 112899_S
Verrouillage su socle

Accessoires

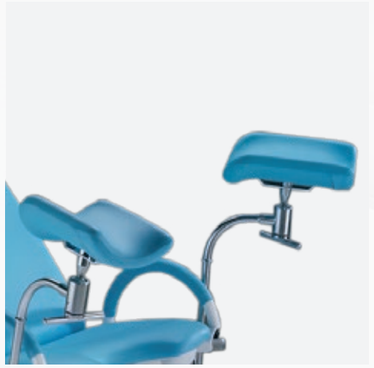

Réf. 81700
Appui-jambes de Goepel Classic avec coquille d'appui-jambes en mousse de polyuréthane noire, paire, sans clameaux de serrage (61511)

Réf. 81710
Revêtement de la coquille d'appui-jambes en cuir synthétique dans la couleur du matelas, paire

Réf. 61511
Clameau de serrage pour fixation des accessoires sur le rail porte-accessoires, pour tiges de 18 mm de diamètre, pivotant

Réf. 61211
Appui-bras, pivotant et basculant par joint à rotule, réglable en hauteur et à l'horizontale, matelas antistatique, incluant fixation au rail et sangle de fixation, dimensions (matelas):
L x l x h = 400 x 115 x 40 mm

medifa

medifa
the medical factory

L'acteur mondial en matière de salle d'opération

medifa healthcare group rassemble sous un même toit toutes les compétences en matière de salle d'opération - 100 % made in Germany.

Avec sa gamme de produits et de prestations, le groupe couvre tous les besoins en matière de tables et d'accessoires d'opération, des tables d'examen au système de murs, de portes et de plafonds pour fournir une salle d'opération clé en main.

Ce groupe rassemble les fabricants de composants de table d'opération les plus importants du monde.

La planification, l'ingénierie et la fabrication sont entièrement effectuées en Allemagne. Sa valeur ajoutée de plus de 90 % rend le groupe pratiquement indépendant des fournisseurs tiers.

Dans ce groupe, nous retrouvons medifa GmbH & Co. KG à Finnentrop (tables d'opération), medifa hygienic rooms GmbH à Ötigheim (systèmes d'aménagement modulaire) et medifa metall und medizintechnik GmbH (composants de table d'opération) à Rastatt.

Via un réseau de partenaires, medifa exporte dans plus de 80 pays à travers le monde.

- Systèmes de salles d'opération modulaires : Plafonds, portes, murs (RooSy)
- Tables d'opération mobiles et accessoires
- Chaises d'examen et de traitement
- Solutions de construction péciales

Sites et pays d'exportation

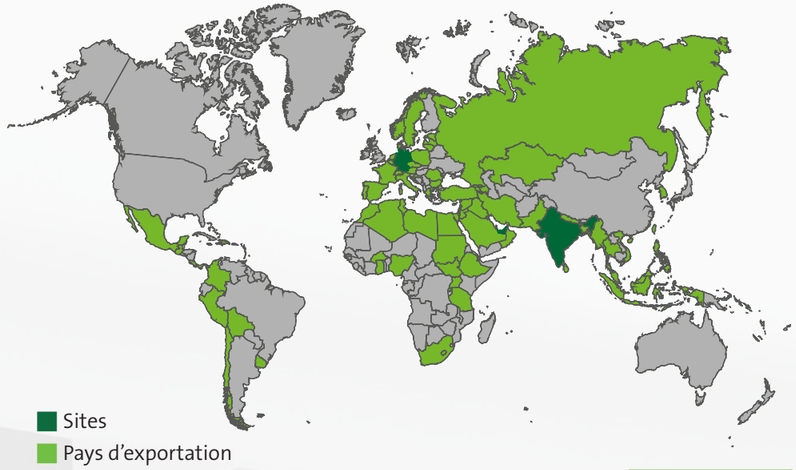

we care.

medifa
the medical factory

Made in Germany

DIN EN ISO 13485:2012
DIN EN ISO 9001:2015

Version 02-18-FR
Data subject to change without notice.

SYSTEM MED
Parc Urbain Est
105, rue Alexandre Dumas
69120 Vaulx en Velin
tel. 04 78 89 71 43
fax 04 78 89 65 40
info@system-med.fr

medifa GmbH & Co. KG
Industriestraße 5
57413 Finnentrop
Germany
fon +49 2721 71 77 -0
fax +49 2721 71 77 -255
info@medifa.com

we care.

www.medifa.com | a company of the medifa healthcare group